多功能充电式手持吸尘器

使用说明书

型号：VC936G2

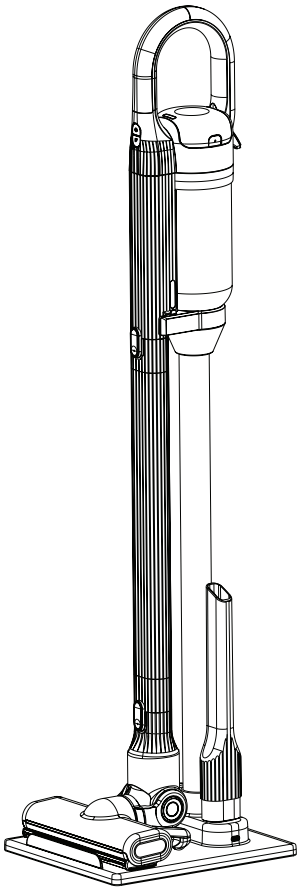

感谢您购买「多功能充电式手持吸尘器」。
首次使用本产品前，请仔细阅读本说明书。如果您对新吸尘器有任何疑问，请联络我们的客户服务部门。

使用本吸尘器前，请阅读所有说明。

重要安全须知

使用电器时，应遵循基本的安全预防措施，包括以下几点：

警告

为降低火灾、触电或受伤的风险：

本设备不适合身体、感官或精神能力较弱，或缺乏经验和知识的人员（包括儿童）使用，除非有负责其安全的人员就本设备的使用给予监督或指导。应对儿童进行监督，以确保他们不会把玩本设备。

儿童不得玩耍本产品。儿童不得在无人监督的情况下进行清洁和维护。

请仅使用随附的电源适配器或充电器为本产品供电。

警告：

请仅使用产品随附的USB 电源适配器为电池充电。
如果您所在地区所售卖的本产品未随附 USB 电源适配器，请使用符合当地安全法规且输出规格为 DC 5V/2A 的电源适配器。
请注意，使用不符合当地安全法规的 USB 电源适配器可能会造成安全隐患。

重要安全须知

1. 本产品仅限室内/家庭使用，仅适用于清洁干燥的轻微灰尘和碎屑。
2. 本产品设计用于清洁小面积干燥的物品；请勿用于清洁水或其他液体。
3. 马达内部产生的火花可能会引燃易燃气体或粉尘。请勿在易燃或可燃液体（例如汽油或其他燃料、打火机油、清洁剂、油漆）、气体（例如天然气、氢气）、爆炸性粉尘（例如煤尘、镁粉、谷物粉尘、火药）或任何火源附近使用本产品。
4. 请勿用吸尘器清洁任何冒烟或燃烧的物品（例如香菸、火柴、热灰烬）。
5. 切勿用吸尘器清洁有毒物质，因为其挥发气体或粉尘可能危害健康。
6. 请勿使用本产品清洁石膏、水泥等遇水会硬化的材料，以免影响机器的正常运作。
7. 本产品并非玩具。当儿童或宠物使用或靠近本产品时，请务必密切留意。切勿将本产品用于宠物身上。
8. 切勿使用损坏的吸尘器、充电线或电源适配器。
9. 请勿损坏或焚烧电池组，因为电池组在高温下会爆炸。必须依照当地法律法规进行处理。
10. 为避免触电危险，请勿用湿手将充电线或电源适配器插入/拔出电源插座。
11. 请勿将本产品放入或掉入水中或其他液体中。如果产品掉入水中或其他液体中，请勿触摸或将手伸入水中。在将产品从水中/液体中取出之前，请立即拔下电源插头。
12. 如果电源线断裂、损坏或电线裸露，请勿为产品充电。
13. 将充电线和产品远离热源。
14. 请勿拉扯充电线拔下插头。拔下插头时，请握住充电器，而不是电源线。
15. 请勿用力拉扯充电线与产品连接处，否则充电线可能会磨损或断裂。
16. 请勿使用电流容量不足的延长线或插座。
17. 若本产品有任何损坏，请勿使用。若吸尘器无法正常运作、掉落或损坏、放置在室外或掉入水中，请勿使用或自行维修本产品。将故障产品送至信誉良好的维修中心进行检查和维修。
18. 为避免触电危险，请勿将充电线、插头或设备浸入水或其他液体中。
19. 本产品不适用于体弱、反应迟钝、精神障碍、缺乏经验和常识的人员使用，除非他们在负责其安全的人员的监督或指导下使用。

重要安全须知

20. 为避免过热并损坏设备或电池，请勿在充电时使用吸尘器。
21. 请仅依照本手册中的说明使用。
22. 在极端使用或极端高低温条件下，电池可能会发生泄漏。如果液体溅到皮肤上，请立即用清水冲洗。如果液体溅入眼睛，请立即用清水冲洗至少 10 分钟。并立即就医。
23. 将充电器放置在室内阴凉干燥处，避免风吹日晒雨淋，以免触电和/或充电器损坏。
24. 保持工作区域光线充足。
25. 仅使用制造商建议的附件。
26. 请勿在室外为吸尘器充电。
27. 请勿在室外或潮湿表面使用本产品。为确保最佳性能，请将产品存放在温度不超过40˚C(104˚F)的地方。请勿将产品存放在阳光直射的车辆内或靠近暖气设备的地方。
28. 使用吸尘器清洁电器前，请拔掉电源插头。
29. 请勿将任何物品插入开口处。
30. 请勿使用本产品吸取金属物体，例如螺丝、钉子、图钉和金属屑等。
31. 每次使用后请清空手持喷嘴内的灰尘。保持喷嘴无灰尘、绒毛、毛发或任何会降低气流的杂物。
32. 本吸尘器会产生吸力。请让头发、宽松的衣物、手指及身体各部位远离开通风口及活动部件。
33. 操作过程中切勿将吸尘器喷嘴靠近脸部，尤其是眼睛和耳朵附近。
34. 未安装滤网时请勿使用本产品。在维修本机时，切勿将手指或其他物品伸入风扇腔内，以防机器意外启动。
35. 在楼梯上使用本产品时请务必小心，以防跌倒。
36. 尽管吸尘器上的电气端子不存在触电危险，但金属物体插入端子区域可能会导致灼伤。吸尘器端子处应随时保持无任何杂物。
37. 请勿将本产品存放在室外或存放在阳光直射或靠近暖气设备的车辆内。因为过高的温度可能导致电池爆炸。
38. 未遵守这些安全须知可能导致人身伤害甚至死亡！
39. 可拆卸电池组内的电芯为不可更换零件。

产品部件概览

主机

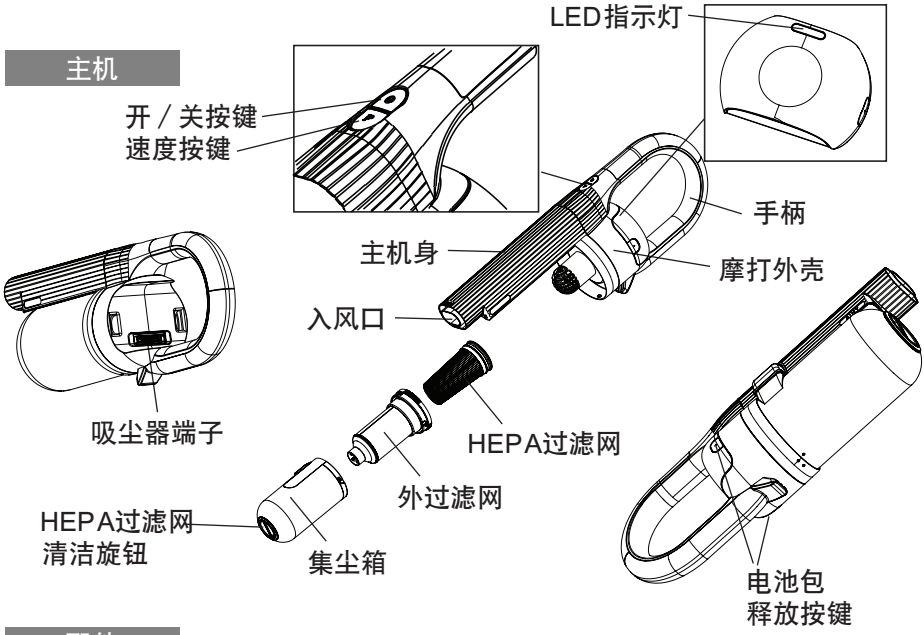

配件

延长管

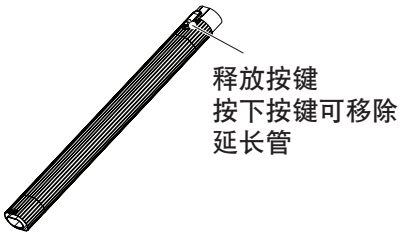

底座

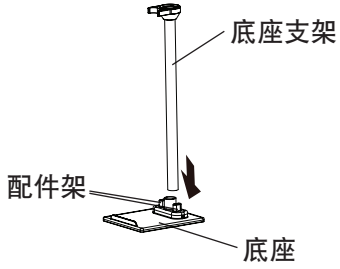

地耙

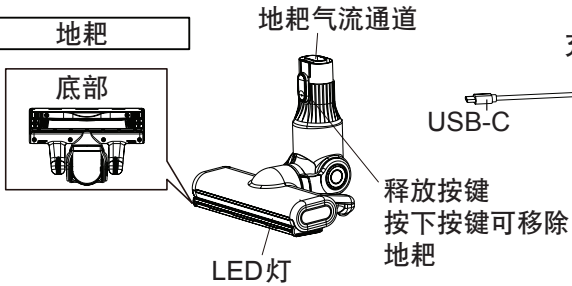

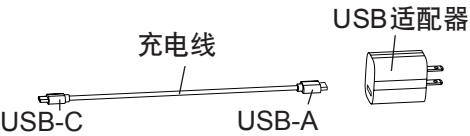

缝隙吸咀 + 毛刷



充电

- 充电时间因剩余电量而异。大约 4.5 小时后，产品即可使用。
- 首次使用前，请将吸尘器充满电。
- 如果吸力减弱，请将吸尘器充满电。
- 吸尘器应在 10℃ 至 40℃ 的环境下充电。
- 若吸尘器长时间（超过 3 个月）不使用，存放前应充满电。
- 本产品采用闭环循环通风系统设计，因此电池组在开机时会略微发热，这是正常现象。
- *本产品配备智慧控制系统。当产品放电后仍略微发热时，控制系统会先让产品冷却后再充电。此时，充电时间会略为延长，但不会超过 8 小时。或者，建议将产品冷却约 1 小时后再充电。
- 充电时，请务必使用产品随附的原厂 USB 适配器和充电线。

充电

充电方法：

1. 连接适配器
   将吸尘器放在底座上。按照下图所示，将适配器连接到充电连接埠。

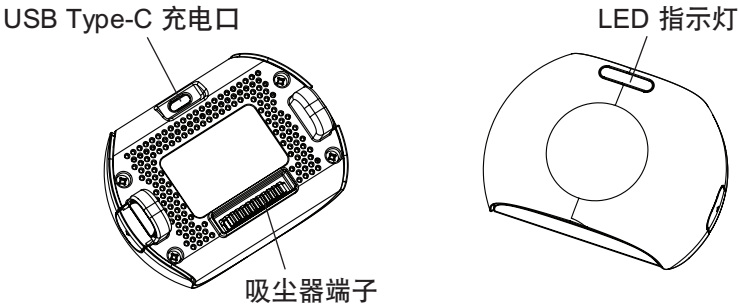

2. 将适配器插入墙壁插座

将吸尘器放在底座支架上。按照下图所示，将带有充电线的USB电源适配器连接到底座上的 USB Type-C 连接埠。

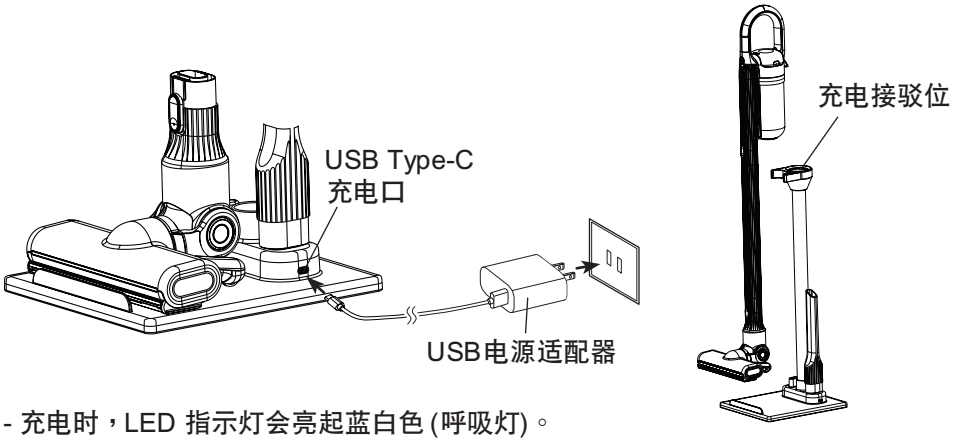

- 充电时，LED 指示灯会亮起蓝白色 (呼吸灯)。
- 充电完成后，LED 指示灯将维持亮著蓝白色两分钟，然后熄灭。

注意！

1. 充电时请勿使用吸尘器。
2. 充电完成后，请先从墙壁插座拔下适配器和充电线，然后再从底座上的USB Type-C连接埠上拔下适配器和充电线。

放电

电源开关及指示灯：

- 按下手把上的「电源开关」开启设备，预设开启「ECO」节能模式。

- 按下「开/关/速度按钮」可在「ECO」节能模式、「中速模式」和「高速模式」之间切换。

- 再次按下「电源开关」关闭设备。

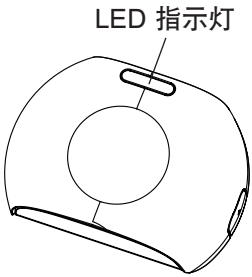

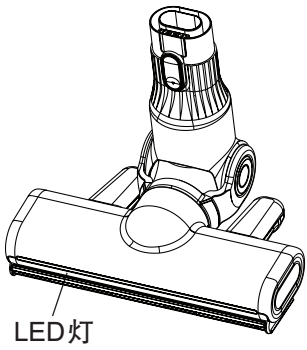

当剩余电量低时，LED 指示灯会闪烁 (颜色根据使用的模式)。

当电池电量耗尽时，LED指示灯会闪烁红色。电池耗尽后，吸尘器将停止运作。

地耙照明灯
操作过程中长按手持装置上的速度按键可以改变地耙上的LED 灯颜色。

LED 指示灯 - 运转指示灯

状态	LED
停止	关闭
Eco节能模式	黄色
中速模式	蓝白色
高速模式	绿色
电量低	闪烁 (颜色根据使用的模式)
电池电量耗尽	关闭
Error错误	红色 (维持10秒)

充电

LED 指示灯 - 充电中

状态	LED
充电中	蓝白色 (呼吸灯)
充满电	维持亮著蓝白色两分钟，然后熄灭
Error错误	红色 (维持10秒)

注意！

1. 持续使用本产品会导致电池组温度升高。请待电池冷却后再进行充电。
2. 充电过程中，充电器温度可能会略高于平常，此属正常现象。
3. 如果长时间不使用USB电源适配器，请将其从电源插座拔下。

产品使用

多功能延长配件

地耙 地耙的LED 指示灯在使用过程中会亮起。

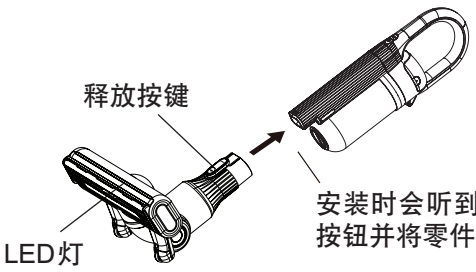

安装时会听到「卡嚓」声。拆卸时，按下释放按钮并将零件拉出。

缝隙吸咀 + 毛刷

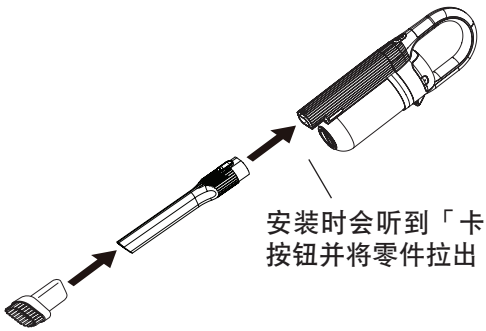

安装时会听到「卡嚓」声。拆卸时，按下释放按钮并将零件拉出。

延长管

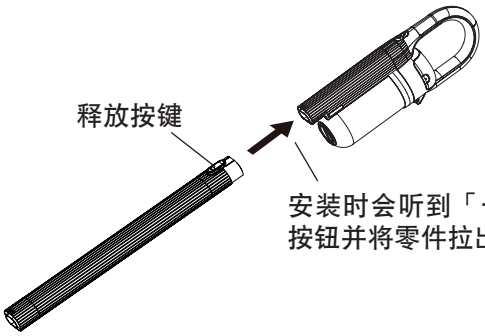

安装时会听到「卡嚓」声。拆卸时，按下释放按钮并将零件拉出。

产品使用

多功能延长配件

延长管 + 地耙

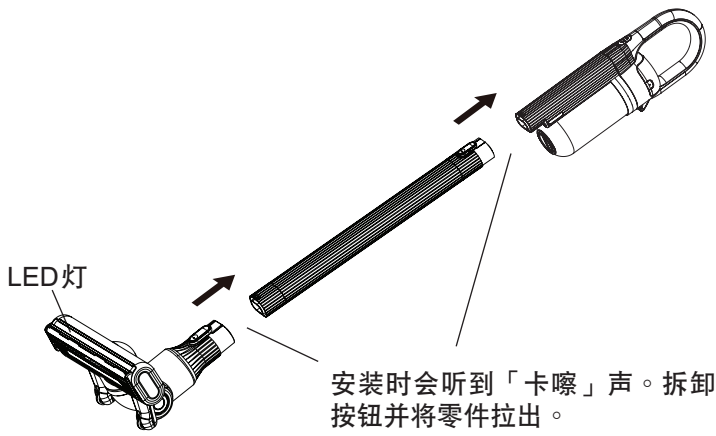

安装时会听到「卡嚓」声。拆卸时，按下释放按钮并将零件拉出。

延长管 + 缝隙吸咀 + 毛刷

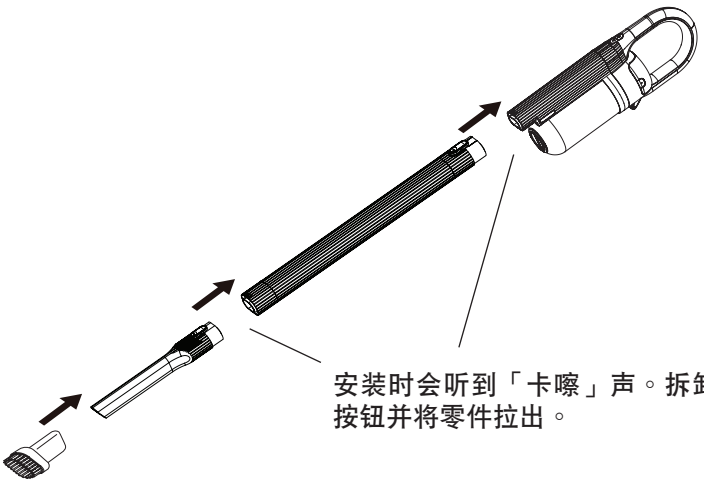

安装时会听到「卡嚓」声。拆卸时，按下释放按钮并将零件拉出。

产品使用

储存

请将吸尘器杆正确插入底座。缝隙吸咀可收纳于配件架中。

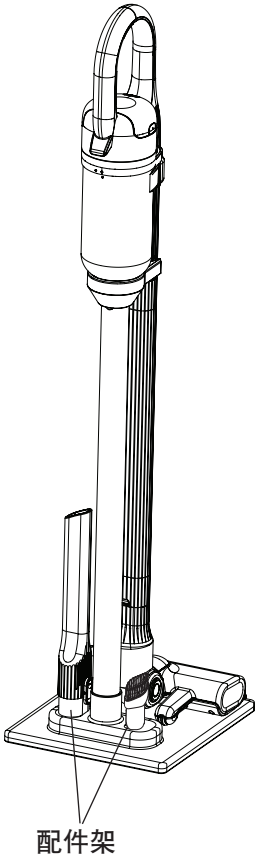

产品使用

垃圾处理

请经常清洁集尘箱。积聚的灰尘会导致吸力减弱，并产生异味。清洁前请务必关闭电源并拔除电源适配器。

* HEPA过滤网清洁旋钮 -
转动旋钮进行HEPA过滤网快速清洁。



1. 取出集尘箱

逆时针扭动以解锁集尘箱，并将其取出。

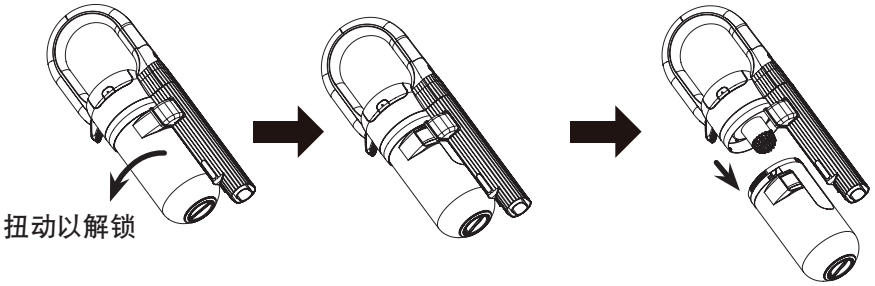

2. 取出外过滤网

握住滤网手柄，将其拉出。

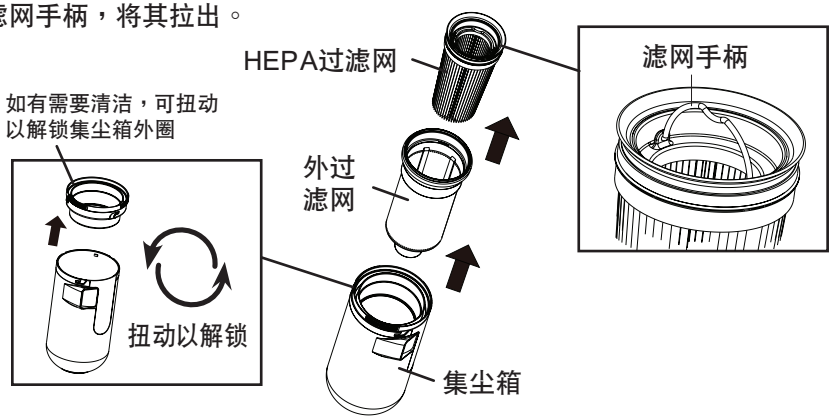

注意！

请注意，取出滤网时可能会有灰尘飞溅。建议在垃圾桶上方进行此操作。

产品使用

3. 弃置垃圾

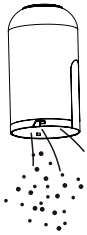

4. 安装外层滤网

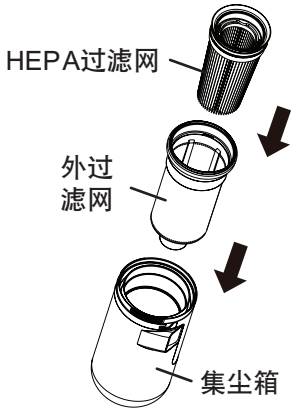

请将滤网手把恢复到原位，并将集尘箱安装到主机上。

5. 安装集尘箱

将集尘箱安装到主机后，旋转HEPA过滤网清洁旋钮，确认集尘箱已牢固安装并正常运作。

注意！

确保集尘箱安装牢固并听到「卡嚓」声，否则可能掉落。

清洁及维护

请按照以下说明定期清洁吸尘器，以保持其最佳性能。
清洁前，请务必关闭电源并拔除电源适配器。

主机维护

- 请使用干燥的软布擦拭机身污垢。
- 如果污垢难以去除，可在布上涂抹稀释的中性清洁剂，然后用柔软的湿布擦拭。
- 请勿使用任何化学稀释剂、苯、喷雾剂（包括研磨剂等）清洁本机。

吸咀和集尘箱维护

- 请使用干燥的软布清洁吸咀和集尘箱。
- 定期清理集尘箱中积聚的灰尘。如有必要，请用温水清洗吸咀和集尘箱。
- 清洗后，请用干燥的软布擦干吸咀和集尘箱。请确保吸咀和集尘箱完全干燥后再将其装回主机。

过滤网和集尘箱维护

- 取出集尘箱和外过滤网。从外过滤网中取出HEPA过滤网。
- 向内推HEPA过滤网并拉出。

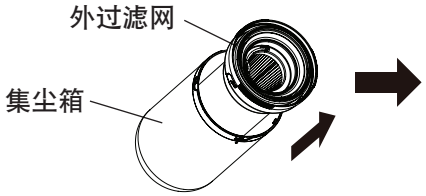



轻轻清除附著在过滤器上的灰尘。必要时用水清洗零件。

清洗后，请使用干燥的软布擦拭零件。请确保零件完全干燥后再安装到主机上。



注意！

1. 清洁时请勿以刷子或尖锐物用力摩擦滤网，以免因滤网表面有孔洞而导致故障。
2. 请勿将外过滤网和HEPA过滤网放入洗衣机清洗，也不要使用烘干机烘干。
3. HEPA 过滤网必须沥干后再可重新安装。

清洁及维护

HEPA过滤网更换

- 从外过滤网取出HEPA过滤网后，握住滤网手柄，将其拉出。
- 重新安装时，需确保HEPA过滤网安装到位。
- 过滤网的使用寿命取决于使用频率。

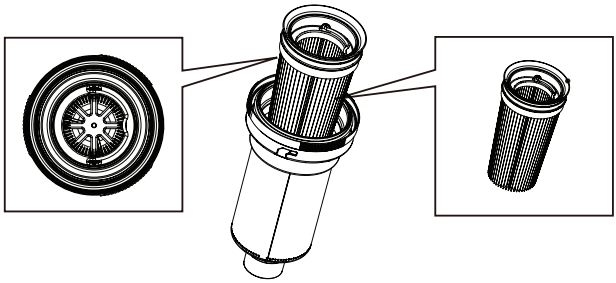

地毯维护

当地毯卡住绒毛、线头、毛发等杂物时，请清洁地毯的气流通道。

电池弃置

本吸尘器中的锂离子电池可充电，使用寿命长达数年（取决于使用和存放条件）。电池最终失效后，应取出回收。请联络当地政府以了解回收资讯。

- 务必安全处置电池。

- 切勿将电池投入火中。

- 切勿尝试拆卸电池。

- 切勿使电池短路。

1. 取出电池包。

2. 请将电池送到当地的回收站。

产品规格

电源	: 10.8V 充电电池
尺寸	: 主机：
	230(阔) x 260(深) x 1000(高) mm（含充电底座）
	205(阔) x 250(深) x 986(高) mm（不含充电底座）
	子机 :
	635(阔) x 95(深) x 142(高) mm（含缝隙吸咀）
	387(阔) x 98(深) x 142(高) mm（不含缝隙吸咀）
额定功率	: DC 10.8V
适配器（输入）	: AC 100-240V 50/60Hz
（输出）	: DC 5V 2.0A
电池类型	: 锂离子电池, 2500mAh
充电时间	: 4 - 6 小时
集尘箱容量	: 300 ml

电器处置



产品或说明书上的此符号表示您的电子电气设备在其使用寿命结束后应与生活垃圾分开处理。欧盟设有专门的回收系统。如需更多信息，请联系当地政府或您购买产品的零售商。

顾客服务部联系方式：

制造商 : 達利通工業有限公司

生产厂地址：中国广东省深圳市光明区新湖街道新羌社区康弘路
新陂头工业区4栋101（1-4层）、3栋（3-4层）

邮编：518107

售后咨询电话：0755-27629138 (中国) ／ (852) 2799 5510 (香港)

扫码获取电子说明书

重要事项！

1. 本产品仅供家庭使用。
2. 商业用户将无法享有保固卡条款中所述的常规保固服务。

有毒有害物质说明

有害危险物质和元素

部件名称 \ 元素名称	铅	汞	镉	六价铬	多溴联苯	多溴二苯醚	邻苯二甲酸二辛酯	邻苯二甲酸丁基苄酯	邻苯二甲酸二正丁酯	邻苯二甲酸二异丁酯
集尘部件	○	○	○	○	○	○	○	○	○	○
本体部件	○	○	○	○	○	○	○	○	○	○
吸取装置部件	×	○	○	○	○	○	○	○	○	○
吸尘头部件	○	○	○	○	○	○	○	○	○	○
适配器	×	○	○	○	○	○	○	○	○	○
充电电池盒部件	×	○	○	○	○	○	○	○	○	○

本表格依据 SJ/T 11364 的规定编制。

注 1:

○: 表示该有害物质在该部件所有均质材料中的含量均不超出电器电子产品有害物质限制使用国家标准要求。

×: 表示该有害物质至少在该部件的某一均质材料中的含量超出电器电子产品有害物质限制使用国家标准要求。(由于技术性或经济性等因素的局限,对于电器电子产品中含有的某些有害物质,在某一时期内,法律法规不规定其限量要求或放宽其限量要求的技术应用。)

注 2: 以上未列出的部件,表明其有害物质含量均不超出电器电子产品有害物质限制使用国家标准要求。

本产品的“环保使用期限”为 10 年,其标识如左图所示。电子电气产品的环保使用期限是指电子电气产品中含有的有害物质不会发生外泄或突变,电子电气产品用户正常使用该电子电气产品不会对环境造成严重污染或对其人身、财产造成严重损害的期限。只有在说明书所述的正常情况下使用本产品时,“环保使用期限”才有效。

